Sololift2 C-3

Instrucciones de instalación y funcionamiento

Other languages

Sololift2 C-3
http://net.grundfos.com/qr/i/97771617

be
think
innovate

GRUNDFOS

Español (ES) Instrucciones de instalación y funcionamiento

Traducción de la versión original en inglés

Estas instrucciones de instalación y funcionamiento describen la gama Sololift C-3 de Grundfos.

Las secciones 1-3 proporcionan la información necesaria para desembalar, instalar y poner en marcha el producto de forma segura.

Las secciones 4-8 contienen información importante acerca del producto, su mantenimiento, la búsqueda de averías y su eliminación.

CONTENIDO

		Página
1.	**Información general**	**2**
1.1	Símbolos utilizados en este documento	2
2.	**Recepción del producto**	**3**
2.1	Transporte del producto	3
3.	**Instalación del producto**	**3**
3.1	Instalación mecánica	3
3.2	Conexión eléctrica	3
4.	**Introducción al producto**	**4**
4.1	Descripción del producto	4
4.2	Uso previsto	4
4.3	Líquidos bombeados	4
5.	**Mantenimiento del producto**	**4**
5.1	Documentación de asistencia técnica	4
5.2	Mantenimiento	4
5.3	Instrucciones de mantenimiento	5
6.	**Búsqueda de averías del producto**	**6**
7.	**Datos técnicos**	**7**
8.	**Eliminación del producto**	**7**

Por favor, antes de realizar la instalación, lea detenidamente este documento. La instalación y el funcionamiento deben realizarse de acuerdo a los reglamentos locales en vigor y los códigos aceptados de prácticas recomendadas.

Este equipo es apto para el uso por niños a partir de 8 años y personas parcialmente incapacitadas física, sensorial o mentalmente, o bien carentes de experiencia y conocimientos, siempre que permanezcan bajo vigilancia o hayan recibido instrucciones acerca del uso seguro del equipo y comprendan los riesgos asociados.

Los niños no deben jugar con el equipo. La limpieza y el mantenimiento del equipo no deben ser llevados a cabo por niños sin vigilancia.

1. Información general

1.1 Símbolos utilizados en este documento

1.1.1 Advertencias acerca de situaciones peligrosas con riesgo de muerte o lesión personal

PELIGRO

Indica una situación peligrosa que, de no remediarse, dará lugar a un riesgo de muerte o lesión grave.

ADVERTENCIA

Indica una situación peligrosa que, de no remediarse, podría dar lugar a un riesgo de muerte o lesión grave.

PRECAUCIÓN

Indica una situación peligrosa que, de no remediarse, podría dar lugar a un riesgo de lesión leve o moderada.

1.1.2 Otras notas importantes

No respetar estas instrucciones puede dar lugar a un mal funcionamiento del equipo o daños en el mismo.

Un círculo de color azul o gris con un signo de admiración en su interior indica que es preciso poner en práctica una acción.

Un círculo de color rojo o gris con una barra diagonal y puede que con un símbolo gráfico de color negro, indica que una determinada acción no debe realizarse o pararse si está en funcionamiento.

Sugerencias y consejos que le facilitaran el trabajo.

2. Recepción del producto

2.1 Transporte del producto

ADVERTENCIA

Riesgo de aplastamiento

Muerte o lesión grave

- Durante el transporte, apile como máximo dos palés juntos.

3. Instalación del producto

La instalación deben llevarla a cabo profesionales cualificados, y siempre debe realizarse conforme a los requisitos de la normativa local en vigor.

No use el cable de alimentación como medio para tirar de la bomba o izarla.

3.1 Instalación mecánica

Se recomienda encarecidamente instalar un dispositivo de alarma LC A2 (accesorio) si se conectan una lavadora, un lavavajillas, una bañera o una ducha a la estación elevadora.

El dispositivo LC A2 emitirá una alarma acústica y desconectará la lavadora o el lavavajillas si el nivel de agua en el tanque es demasiado alto.

El producto debe estar accesible para su mantenimiento y reparación.

El producto debe instalarse en un lugar protegido contra heladas para evitar que se congele el líquido bombeado.

Asegúrese de que todas las tuberías externas estén debidamente aisladas.

La tubería de descarga debe estar fabricada en un material rígido, como cobre, o en PVC rígido con juntas soldadas.

Para impedir la transmisión de vibraciones al edificio, asegúrese de que las tuberías estén firmemente sujetas y los accesorios no puedan moverse ni estén en contacto con ninguna parte del edificio.

3.2 Conexión eléctrica

PELIGRO

Descarga eléctrica

Muerte o lesión grave

- El terminal de puesta a tierra de la toma de suministro eléctrico debe conectarse a la toma de puesta a tierra del producto. El enchufe debe tener el mismo sistema de puesta a tierra que la toma de suministro eléctrico.

PELIGRO

Descarga eléctrica

Muerte o lesión grave

- La instalación debe incorporar un interruptor diferencial con una corriente de disparo inferior a 30 mA.

PELIGRO

Descarga eléctrica

Muerte o lesión grave

- El producto debe conectarse a un interruptor de red externo con una separación de contacto mínima de 3 mm (0,12 in) en todos los polos.

La conexión eléctrica debe ser llevada a cabo por un electricista autorizado.

Compruebe que el producto sea adecuado para la tensión y la frecuencia de alimentación disponibles en el lugar de instalación.

El interruptor magnetotérmico desconectará el motor en caso de exceso de temperatura y lo conectará de nuevo automáticamente cuando se restablezca la temperatura normal.

4. Introducción al producto

4.1 Descripción del producto

El modelo C-3 es una estación elevadora automática, pequeña y compacta, adecuada para el bombeo de aguas grises en lugares donde no puedan verterse directamente al alcantarillado mediante una pendiente natural.

Si va a estar fuera durante un período largo de tiempo (por ejemplo, por vacaciones), es recomendable cortar el suministro de agua que la estación elevadora proporcione a las distintas unidades.

4.2 Uso previsto

El producto es apto para el bombeo de aguas grises procedentes de lavadoras, lavavajillas, fregaderos, bañeras, duchas o descalcificadores.

Este producto está indicado exclusivamente para uso doméstico.

El producto debe anclarse al suelo para evitar que se gire o se levante.

4.3 Líquidos bombeados

Aguas grises a temperaturas de hasta 90 °C.

Salmueras procedentes de descalcificadores a una temperatura máxima de 20 °C, con un contenido máximo de sal del 15 %.

Líquidos comunes para la limpieza de los elementos conectados. Valor de pH: 4-10.

El producto no debe usarse para bombear productos químicos agresivos ni disolventes. Consulte la guía rápida.

5. Mantenimiento del producto

Use siempre accesorios originales fabricados por Grundfos para asegurar un funcionamiento fiable y seguro.

ADVERTENCIA

Descarga eléctrica

Muerte o lesión grave

- Antes de comenzar a trabajar con el producto, asegúrese de que el suministro eléctrico esté desconectado y no pueda conectarse accidentalmente.

Las tareas de mantenimiento e inspección deben llevarlas a cabo profesionales cualificados, y siempre deben realizarse conforme a los requisitos de la normativa local en vigor.

Si el cable de alimentación resulta dañado, deberá ser sustituido por el fabricante, la empresa autorizada por el fabricante para la prestación de este tipo de servicios o personal igualmente cualificado.

Puede encontrar kits de mantenimiento en www.product-selection.grundfos.com.

El producto debe limpiarse bien antes de devolverlo para su mantenimiento. De lo contrario, la garantía no tendrá validez.

5.1 Documentación de asistencia técnica

La documentación de asistencia técnica está disponible en www.product-selection.grundfos.com.

Si tiene alguna duda, póngase en contacto con su distribuidor o taller de Grundfos más cercano.

5.2 Mantenimiento

La estación elevadora no requiere un mantenimiento especial, pero se recomienda comprobar su funcionamiento y las conexiones de las tuberías una vez al año.

Si la estación elevadora está conectada a una lavadora o a un fregadero, se recomienda revisar el interruptor de flotador cada seis meses para comprobar si presenta restos de fibras o grasa.

Cambie el filtro de carbón una vez al año. Consulte la sección *5.3 Instrucciones de mantenimiento*.

5.3 Instrucciones de mantenimiento

Gracias al diseño del producto, el mantenimiento resulta fácil de realizar en caso de mal funcionamiento u obstrucción de la bomba.

PRECAUCIÓN

Superficie caliente

Lesión personal leve o moderada

- Use guantes de protección o espere hasta que la superficie de la bomba se haya enfriado.

Impulsor atascado

1. Desconecte el suministro eléctrico.
2. Desatornille la cubierta.
3. Gire el eje del motor hacia la derecha y la izquierda con un destornillador insertado en la ranura del extremo del eje para desprender la suciedad del impulsor.
4. Coloque la cubierta y conecte el suministro eléctrico para comprobar si el impulsor puede girar libremente.

Accionamiento mediante un taladro

Si el producto no se puede hacer funcionar empleando energía eléctrica, desconecte el suministro eléctrico y vacíe el tanque usando un taladro.

Cuerpos extraños en el tanque

1. Si el nivel de agua del tanque está por encima de la brida del motor, desconecte el suministro eléctrico y vacíe el tanque con la manguera de drenaje.
2. Desatornille la cubierta.
3. Quite los cuatro tornillos de la brida del motor.
4. Eleve la brida del motor para reducir la compresión de la junta tórica. Inserte un destornillador en la ranura situada debajo del cable de alimentación y presione hacia abajo.
5. Levante la unidad completa de motor y bomba por las asas.

Levante la unidad verticalmente antes de inclinarla.

6. Compruebe y limpie el impulsor, el tubo de protección del interruptor de flotador y el tanque. Compruebe que el interruptor de flotador funcione correctamente antes de montar la cubierta.

Obstrucción de la tubería del interruptor de flotador

El interruptor de flotador puede desmontarse de forma independiente.

1. Si el nivel de agua del tanque está por encima de la brida del motor, desconecte el suministro eléctrico y vacíe el tanque con la manguera de drenaje. Consulte la ilustración 3.1 del apéndice.
2. Desatornille la cubierta.
   Gire el acoplamiento de bayoneta 10 ° en el sentido de las agujas del reloj.
   Extraiga el interruptor de flotador.
   Presione las dos lengüetas del tubo de protección.
   Tire hacia abajo del tubo de protección.
3. Limpie la tubería del interruptor de flotador. Compruebe que el interruptor de flotador funcione correctamente antes de montar la cubierta.
4. Lubrique el asiento de la junta tórica del interruptor de flotador en la brida del motor para facilitar el montaje.

Filtro de carbón

Sustituya el filtro de carbón una vez al año para garantizar la capacidad de filtración necesaria.

En lugar de usar un filtro de carbón, también puede purgar la estación elevadora Sololift a través de una tubería de purga. En ese caso, será necesaria una válvula de purga. Referencia: 98059587.

6. Búsqueda de averías del producto

ADVERTENCIA

Descarga eléctrica

Muerte o lesión grave

- Antes de comenzar a trabajar con el producto, asegúrese de que el suministro eléctrico esté desconectado y no pueda conectarse accidentalmente.

Consulte también la sección *5.3 Instrucciones de mantenimiento*.

Avería	Causa	Solución
1. El motor no arranca cuando el nivel en el tanque alcanza el nivel de arranque.	a) Fallo del suministro eléctrico.	Restablezca el suministro eléctrico.
	b) Hay un fusible fundido. Si un fusible nuevo se funde al primer intento, significa que el cable o el motor están dañados.	Sustituya el fusible. Lleve a cabo las mediciones oportunas en el cable y el motor. Si el cable o el motor están dañados, sustituya las piezas defectuosas.
	c) El impulsor está atascado. El interruptor magnetotérmico se ha disparado.	Libere el impulsor y espere hasta que el motor se haya enfriado y el interruptor magnetotérmico se haya rearmado.
	d) El interruptor de flotador está atascado.	Desmonte el interruptor de flotador y limpie la tubería.
2. El motor suena pero no funciona.	a) El impulsor está atascado.	Libere el impulsor y compruebe que pueda girar libremente.
	b) El motor o el condensador están dañados.	Sustituya el motor o el condensador.
3. El motor funciona continuamente o a intervalos irregulares.	a) Fuga de agua desde la aspiración hacia el tanque.	Compruebe en qué elementos hay fugas.
	b) Fuga de agua que vuelve al tanque desde la tubería de descarga.	Compruebe la solapa de retención.
	c) El interruptor de flotador está dañado o atascado.	Limpie el interruptor de flotador o sustitúyalo si fuera necesario.
4. La bomba funciona, pero no alcanza el caudal nominal.	a) La bomba o el tanque están obstruidos.	Elimine la obstrucción.
	b) Existe una bolsa de aire en la bomba o el orificio de purga de la carcasa de la bomba está obstruido.	Compruebe el funcionamiento de la válvula de purga del tanque. Compruebe que el filtro de carbón no esté mojado. Compruebe que el orificio de purga de la carcasa de la bomba no esté obstruido.
	c) La conexión o la tubería de descarga están obstruidas.	Elimine la obstrucción. Compruebe la solapa de retención.
5. La estación elevadora evacúa lentamente.	a) La tubería de descarga es demasiado larga o tiene un número excesivo de codos.	Aumente el diámetro de la tubería de descarga (40 mm, máx.). Cambie las tuberías para reducir el número de codos. Cambie los codos por otros de mayor radio.
	b) La carcasa de la bomba gotea.	Sustituya la carcasa de la bomba (pieza de repuesto).
	c) El sistema hidráulico está obstruido.	Compruebe que el eje del motor pueda girar libremente. Desmonte la brida del motor para limpiar el impulsor.

Avería	Causa	Solución
6. La estación elevadora traquetea, pero evacúa el agua.	a) El impulsor está golpeando un cuerpo extraño.	Quite el cuerpo extraño.
7. El tanque desprende mal olor.	a) El filtro de carbón está contaminado.	Sustituya el filtro de carbón.
8. El agua de la ducha u otro elemento conectado a las entradas inferiores se drena lentamente. Reflujo desde la estación elevadora.	a) El sistema hidráulico está obstruido.	Compruebe que el eje del motor pueda girar libremente. Desmonte la brida del motor para limpiar el impulsor.
	b) El nivel de arranque ha cambiado.	Compruebe y limpie la tubería del interruptor de flotador.
	c) El diámetro de la tubería de aspiración es demasiado pequeño.	Use una tubería de mayor diámetro.

7. Datos técnicos

Tensión de alimentación

1 x 220-240 V -10 %/+6 %, 50 Hz.

Consumo de potencia

640 W.

Factor de potencia

Cos φ = 0,66/0,90.

Velocidad

2.800 min^{-1}.

Corriente nominal

3,1 A.

Clase de aislamiento

F.

Nivel de ruido

Inferior a 70 dB(A) conforme a la norma UNE EN 12050-2.

Caudal

Máximo, 204 l/min.

Presión del sistema

Altura máxima de la bomba: 8,0 m.

Altura máxima del sistema: 6,0 m.

La presión del sistema no debe superar una altura de 6 m para garantizar un drenaje adecuado de los elementos sanitarios conectados.

Cable de alimentación

1,2 m, 0,75 mm^2 (H05VV-F-3G).

Peso neto

6,6 kg.

Niveles de arranque y parada

Nivel de arranque 1: 65 mm sobre el nivel del suelo.

Nivel de arranque 2: 115 mm sobre el nivel del suelo.

Nivel de parada: 35 mm sobre el nivel del suelo.

Temperatura del líquido

75 °C de forma continua (pico de 90 °C durante 30 minutos).

Salmuera procedente de un descalcificador: 20 °C, máx.

Salmuera

Contenido máximo de sal: 15 %.

Temperatura ambiente

De +5 °C a +35 °C.

Funcionamiento

S3 - 50 % - 1 minuto (30 segundos encendida, 30 segundos apagada).

Marcado

CE

Homologaciones

8. Eliminación del producto

La eliminación de este producto o partes de él debe realizarse de forma respetuosa con el medio ambiente:

1. Utilice el servicio local, público o privado, de recogida de residuos.
2. Si esto no es posible, contacte con la compañía o servicio técnico Grundfos más cercano.

El símbolo con el contenedor tachado que aparece en el producto significa que este no debe eliminarse junto con la basura doméstica. Cuando un producto marcado con este símbolo alcance el final de su vida útil, debe llevarse a un punto de recogida selectiva designado por las autoridades locales competentes en materia de gestión de residuos. La recogida selectiva y el reciclaje de este tipo de productos contribuyen a proteger el medio ambiente y la salud de las personas.

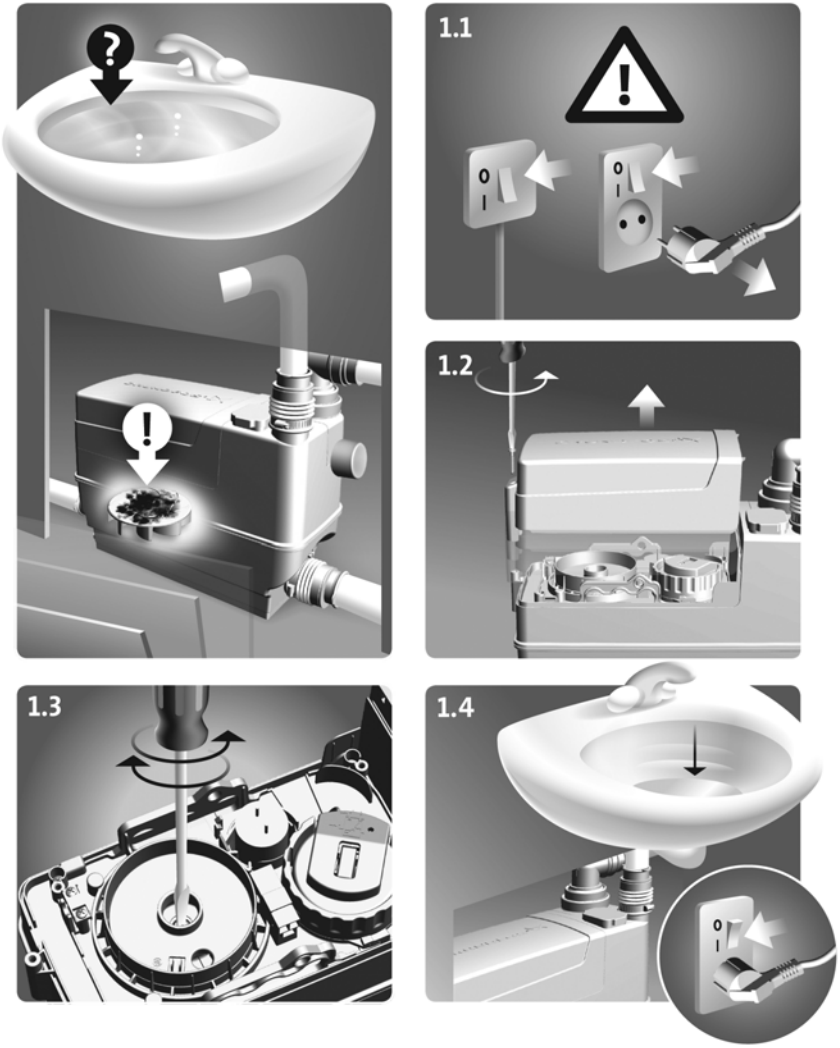
1.1
1.2
1.3
1.4

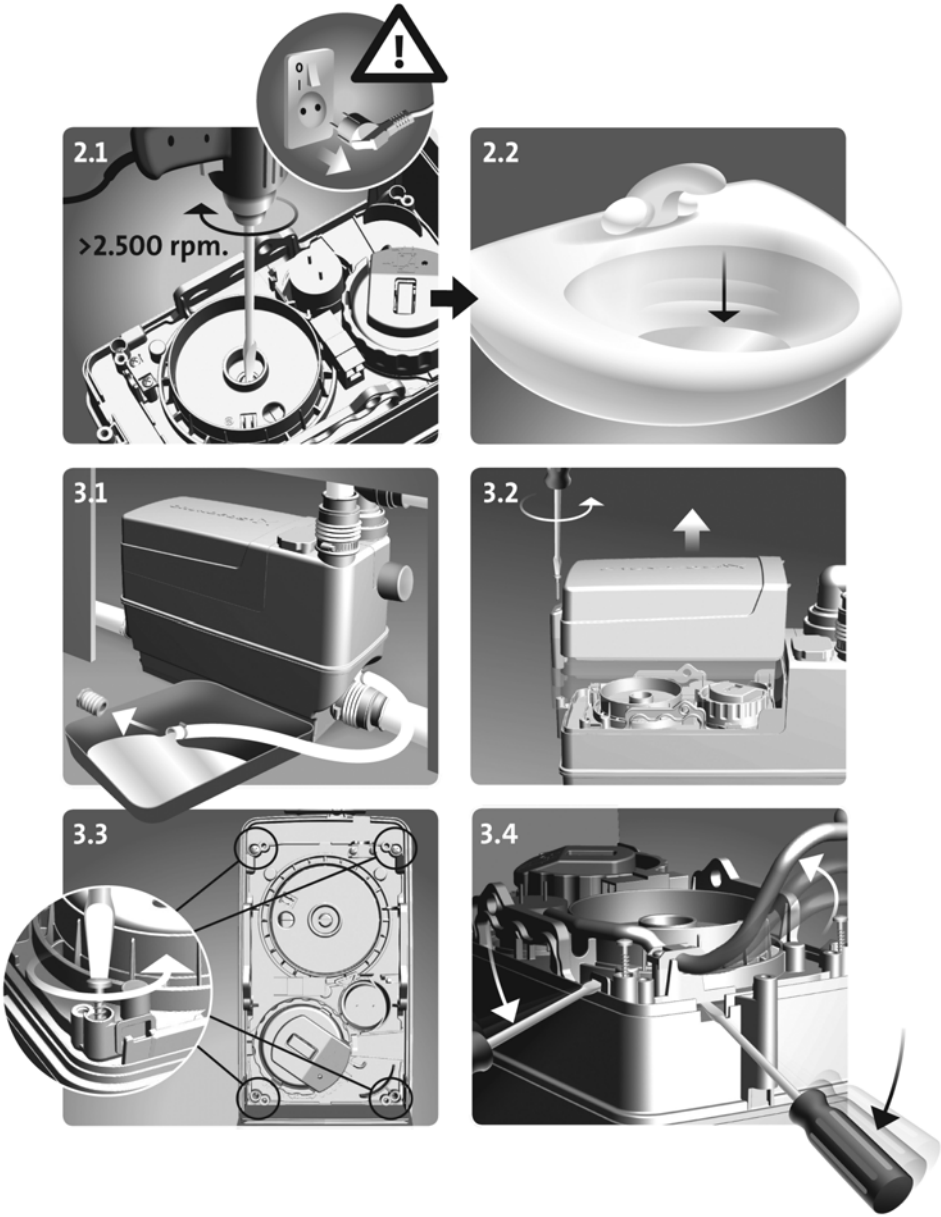
2.1
>2.500 rpm.
2.2
3.1
3.2
3.3
3.4

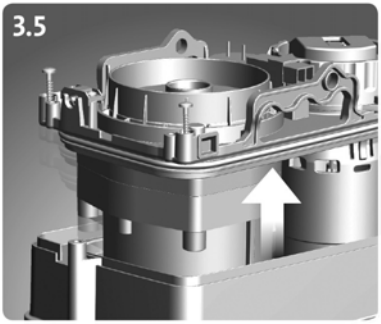
3.5

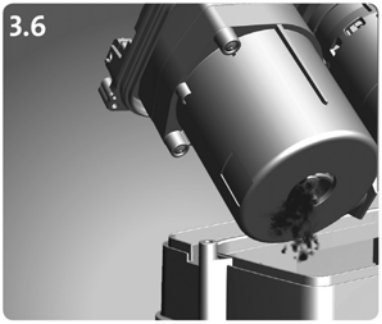
3.6

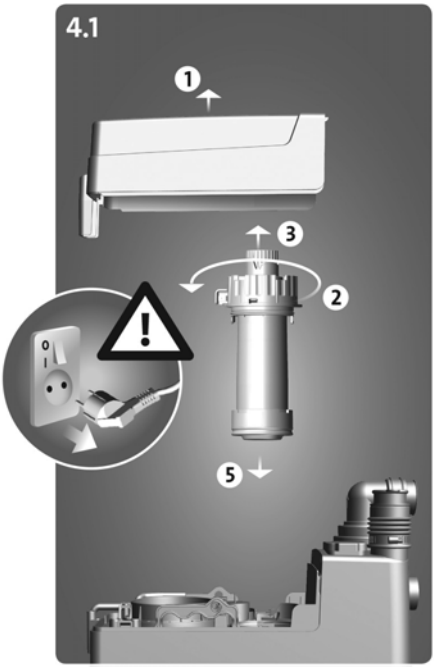
4.1
1
3
2
5

4.2

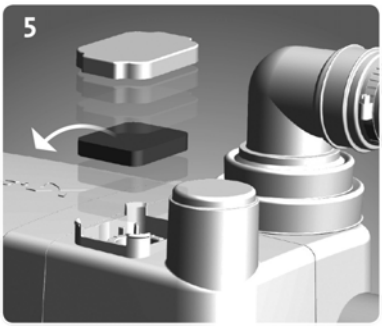
5

Argentina
Bombas GRUNDFOS de Argentina S.A.
Ruta Panamericana km. 37.500 Centro Industrial Garin
1619 Garín Pcia. de B.A.
Phone: +54-3327 414 444
Telefax: +54-3327 45 3190

Australia
GRUNDFOS Pumps Pty. Ltd.
P.O. Box 2040
Regency Park
South Australia 5942
Phone: +61-8-8461-4611
Telefax: +61-8-8340 0155

Austria
GRUNDFOS Pumpen Vertrieb Ges.m.b.H.
Grundfosstraße 2
A-5082 Grödig/Salzburg
Tel.: +43-6246-883-0
Telefax: +43-6246-883-30

Belgium
N.V. GRUNDFOS Bellux S.A.
Boomsesteenweg 81-83
B-2630 Aartselaar
Tél.: +32-3-870 7300
Télécopie: +32-3-870 7301

Belarus
Представительство ГРУНДФОС в Минске
220125, Минск
ул. Шафарнянская, 11, оф. 56, БЦ «Порт»
Тел.: +7 (375 17) 286 39 72/73
Факс: +7 (375 17) 286 39 71
E-mail: minsk@grundfos.com

Bosnia and Herzegovina
GRUNDFOS Sarajevo
Zmaja od Bosne 7-7A,
BH-71000 Sarajevo
Phone: +387 33 592 480
Telefax: +387 33 590 465
www.ba.grundfos.com
e-mail: grundfos@bih.net.ba

Brazil
BOMBAS GRUNDFOS DO BRASIL
Av. Humberto de Alencar Castelo Branco, 630
CEP 09850 - 300
São Bernardo do Campo - SP
Phone: +55-11 4393 5533
Telefax: +55-11 4343 5015

Bulgaria
Grundfos Bulgaria EOOD
Slatina District
Iztochna Tangenta street no. 100
BG - 1592 Sofia
Tel. +359 2 49 22 200
Fax. +359 2 49 22 201
email: bulgaria@grundfos.bg

Canada
GRUNDFOS Canada Inc.
2941 Brighton Road
Oakville, Ontario
L6H 6C9
Phone: +1-905 829 9533
Telefax: +1-905 829 9512

China
GRUNDFOS Pumps (Shanghai) Co. Ltd.
10F The Hub, No. 33 Suhong Road
Minhang District
Shanghai 201106
PRC
Phone: +86 21 612 252 22
Telefax: +86 21 612 253 33

COLOMBIA
GRUNDFOS Colombia S.A.S.
Km 1.5 vía Siberia-Cota Conj. Potrero Chico,
Parque Empresarial Arcos de Cota Bod. 1A.
Cota, Cundinamarca
Phone: +57(1)-2913444
Telefax: +57(1)-8764586

Croatia
GRUNDFOS CROATIA d.o.o.
Buzinski prilaz 38, Buzin
HR-10010 Zagreb
Phone: +385 1 6595 400
Telefax: +385 1 6595 499
www.hr.grundfos.com

GRUNDFOS Sales Czechia and Slovakia s.r.o.
Čajkovského 21
779 00 Olomouc
Phone: +420-585-716 111

Denmark
GRUNDFOS DK A/S
Martin Bachs Vej 3
DK-8850 Bjerringbro
Tlf.: +45-87 50 50 50
Telefax: +45-87 50 51 51
E-mail: info_GDK@grundfos.com
www.grundfos.com/DK

Estonia
GRUNDFOS Pumps Eesti OÜ
Peterburi tee 92G
11415 Tallinn
Tel: + 372 606 1690
Fax: + 372 606 1691

Finland
OY GRUNDFOS Pumput AB
Trukkikuja 1
FI-01360 Vantaa
Phone: +358-(0) 207 889 500

France
Pompes GRUNDFOS Distribution S.A.
Parc d'Activités de Chesnes
57, rue de Malacombe
F-38290 St. Quentin Fallavier (Lyon)
Tél.: +33-4 74 82 15 15
Télécopie: +33-4 74 94 10 51

Germany
GRUNDFOS GMBH
Schlüterstr. 33
40699 Erkrath
Tel.: +49-(0) 211 929 69-0
Telefax: +49-(0) 211 929 69-3799
e-mail: infoservice@grundfos.de
Service in Deutschland:
e-mail: kundendienst@grundfos.de

Greece
GRUNDFOS Hellas A.E.B.E.
20th km. Athinon-Markopoulou Av.
P.O. Box 71
GR-19002 Peania
Phone: +0030-210-66 83 400
Telefax: +0030-210-66 46 273

Hong Kong
GRUNDFOS Pumps (Hong Kong) Ltd.
Unit 1, Ground floor
Siu Wai Industrial Centre
29-33 Wing Hong Street &
68 King Lam Street, Cheung Sha Wan
Kowloon
Phone: +852-27861706 / 27861741
Telefax: +852-27858664

Hungary
GRUNDFOS Hungária Kft.
Tópark u. 8
H-2045 Törökbálint,
Phone: +36-23 511 110
Telefax: +36-23 511 111

India
GRUNDFOS Pumps India Private Limited
118 Old Mahabalipuram Road
Thoraipakkam
Chennai 600 096
Phone: +91-44 2496 6800

Indonesia
PT. GRUNDFOS POMPA
Graha Intirub Lt. 2 & 3
Jln. Cililitan Besar No.454. Makasar, Jakarta Timur
ID-Jakarta 13650
Phone: +62 21-469-51900
Telefax: +62 21-460 6910 / 460 6901

Ireland
GRUNDFOS (Ireland) Ltd.
Unit A, Merrywell Business Park
Ballymount Road Lower
Dublin 12
Phone: +353-1-4089 800
Telefax: +353-1-4089 830

Italy
GRUNDFOS Pompe Italia S.r.l.
Via Gran Sasso 4
I-20060 Truccazzano (Milano)
Tel.: +39-02-95838112
Telefax: +39-02-95309290 / 95838461

Japan
GRUNDFOS Pumps K.K.
1-2-3, Shin-Miyakoda, Kita-ku, Hamamatsu
431-2103 Japan
Phone: +81 53 428 4760
Telefax: +81 53 428 5005

Korea
GRUNDFOS Pumps Korea Ltd.
6th Floor, Aju Building 679-5
Yeoksam-dong, Kangnam-ku, 135-916
Seoul, Korea
Phone: +82-2-5317 600
Telefax: +82-2-5633 725

Latvia
SIA GRUNDFOS Pumps Latvia
Deglava biznesa centrs
Augusta Deglava ielā 60, LV-1035, Rīga,
Tālr.: + 371 714 9640, 7 149 641
Fakss: + 371 914 9646

Lithuania
GRUNDFOS Pumps UAB
Smolensko g. 6
LT-03201 Vilnius
Tel: + 370 52 395 430
Fax: + 370 52 395 431

Malaysia
GRUNDFOS Pumps Sdn. Bhd.
7 Jalan Peguam U1/25
Glenmarie Industrial Park
40150 Shah Alam
Selangor
Phone: +60-3-5569 2922
Telefax: +60-3-5569 2866

Mexico
Bombas GRUNDFOS de México S.A. de C.V.
Boulevard TLC No. 15
Parque Industrial Stiva Aeropuerto
Apodaca, N.L. 66600
Phone: +52-81-8144 4000
Telefax: +52-81-8144 4010

Netherlands
GRUNDFOS Netherlands
Veluwezoom 35
1326 AE Almere
Postbus 22015
1302 CA ALMERE
Tel.: +31-88-478 6336
Telefax: +31-88-478 6332
E-mail: info_gnl@grundfos.com

New Zealand
GRUNDFOS Pumps NZ Ltd.
17 Beatrice Tinsley Crescent
North Harbour Industrial Estate
Albany, Auckland
Phone: +64-9-415 3240
Telefax: +64-9-415 3250

Norway
GRUNDFOS Pumper A/S
Strømsveien 344
Postboks 235, Leirdal
N-1011 Oslo
Tlf.: +47-22 90 47 00
Telefax: +47-22 32 21 50

Poland
GRUNDFOS Pompy Sp. z o.o.
ul. Klonowa 23
Baranowo k. Poznania
PL-62-081 Przeźmierowo
Tel: (+48-61) 650 13 00
Fax: (+48-61) 650 13 50

Portugal
Bombas GRUNDFOS Portugal, S.A.
Rua Calvet de Magalhães, 241
Apartado 1079
P-2770-153 Paço de Arcos
Tel.: +351-21-440 76 00
Telefax: +351-21-440 76 90

Romania
GRUNDFOS Pompe România SRL
Bd. Biruintei, nr 103
Pantelimon county Ilfov
Phone: +40 21 200 4100
Telefax: +40 21 200 4101
E-mail: romania@grundfos.ro

Russia
ООО Грундфос Россия
ул. Школьная, 39-41
Москва, RU-109544, Russia
Тел. (+7) 495 564-88-00 (495) 737-30-00
Факс (+7) 495 564 8811
E-mail grundfos.moscow@grundfos.com

Serbia
Grundfos Srbija d.o.o.
Omladinskih brigada 90b
11070 Novi Beograd
Phone: +381 11 2258 740
Telefax: +381 11 2281 769
www.rs.grundfos.com

Singapore
GRUNDFOS (Singapore) Pte. Ltd.
25 Jalan Tukang
Singapore 619264
Phone: +65-6681 9688
Telefax: +65-6681 9689

Slovakia
GRUNDFOS s.r.o.
Prievozská 4D
821 09 BRATISLAVA
Phona: +421 2 5020 1426
sk.grundfos.com

Slovenia
GRUNDFOS LJUBLJANA, d.o.o.
Leskoškova 9e, 1122 Ljubljana
Phone: +386 (0) 1 568 06 10
Telefax: +386 (0)1 568 06 19
E-mail: tehnika-si@grundfos.com

South Africa
Grundfos (PTY) Ltd.
16 Lascelles Drive, Meadowbrook Estate
1609 Germiston, Johannesburg
Tel.: (+27) 10 248 6000
Fax: (+27) 10 248 6002
E-mail: lgradidge@grundfos.com

Spain
Bombas GRUNDFOS España S.A.
Camino de la Fuentecilla, s/n
E-28110 Algete (Madrid)
Tel.: +34-91-848 8800
Telefax: +34-91-628 0465

Sweden
GRUNDFOS AB
Box 333 (Lunnagårdsgatan 6)
431 24 Mölndal
Tel.: +46 31 332 23 000
Telefax: +46 31 331 94 60

Switzerland
GRUNDFOS Pumpen AG
Bruggacherstrasse 10
CH-8117 Fällanden/ZH
Tel.: +41-44-806 8111
Telefax: +41-44-806 8115

Taiwan
GRUNDFOS Pumps (Taiwan) Ltd.
7 Floor, 219 Min-Chuan Road
Taichung, Taiwan, R.O.C.
Phone: +886-4-2305 0868
Telefax: +886-4-2305 0878

Thailand
GRUNDFOS (Thailand) Ltd.
92 Chaloem Phrakiat Rama 9 Road,
Dokmai, Pravej, Bangkok 10250
Phone: +66-2-725 8999
Telefax: +66-2-725 8998

Turkey
GRUNDFOS POMPA San. ve Tic. Ltd. Sti.
Gebze Organize Sanayi Bölgesi
Ihsan dede Caddesi,
2. yol 200. Sokak No. 204
41490 Gebze/ Kocaeli
Phone: +90 - 262-679 7979
Telefax: +90 - 262-679 7905
E-mail: satis@grundfos.com

Ukraine
Бізнес Центр Європа
Столичне шосе, 103
м. Київ, 03131, Україна
Телефон: (+38 044) 237 04 00
Факс.: (+38 044) 237 04 01
E-mail: ukraine@grundfos.com

United Arab Emirates
GRUNDFOS Gulf Distribution
P.O. Box 16768
Jebel Ali Free Zone
Dubai
Phone: +971 4 8815 166
Telefax: +971 4 8815 136

United Kingdom
GRUNDFOS Pumps Ltd.
Grovebury Road
Leighton Buzzard/Beds. LU7 4TL
Phone: +44-1525-850000
Telefax: +44-1525-850011

U.S.A.
GRUNDFOS Pumps Corporation
9300 Loiret Blvd.
Lenexa, Kansas 66219
Phone: +1-913-227-3400
Telefax: +1-913-227-3500

Uzbekistan
Grundfos Tashkent, Uzbekistan The Representative Office of Grundfos Kazakhstan in Uzbekistan
38a, Oybek street, Tashkent
Телефон: (+998) 71 150 3290 / 71 150 3291
Факс: (+998) 71 150 3292

Addresses Revised 15.01.2019

Trademarks displayed in this material, including but not limited to Grundfos, the Grundfos logo and "be think innovate" are registered trademarks owned by The Grundfos Group. All rights reserved.

© 2019 Grundfos Holding A/S, all rights reserved.

97771617 0219

ECM: 1253317